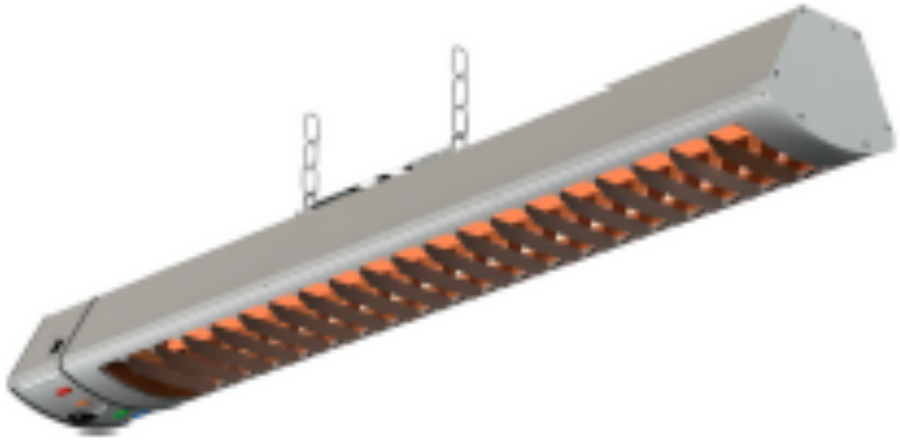

INSTRUKCJA OBSŁUGI

Warmwatcher®

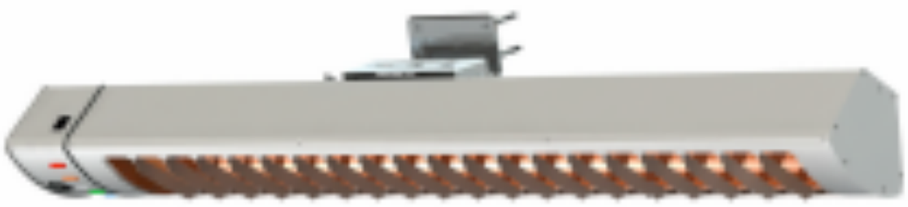

Uranus

GRZEJNIK WISZĄCY

Zasady bezpieczeństwa

UWAGA- W czasie użytkowania urządzeń elektrycznych powinno zachować się podstawowe zasady bezpieczeństwa. Nie przestrzeganie zasad bezpieczeństwa może spowodować pożar, porażenie prądem lub inne obrażenia.

1. Dzieci poniżej 3 roku życia nie powinny przebywać w pobliżu urządzenia bez nadzoru osób dorosłych.
2. Dzieci pomiędzy 3 a 8 rokiem życia powinny mieć zezwolenie tylko i wyłącznie na włączenie i wyłączenie urządzenia, przed uprzednim upewnieniem się, że urządzenie zostało należycie podłączone i zainstalowane. Dzieci powinny zostać poinformowane o ryzyku wynikającym z obsługi urządzenia elektrycznego. Dzieci nie powinny podłączać urządzenia do źródła prądu, zarządzać jego funkcjami ani czyścić.
3. POD ŻADNYM POZOREM NIE WOLNO umieszczać na urządzeniu żadnych elementów, które będą stykać się z elementem grzewczym urządzenia.
   Położenie np. ręcznika w pobliżu elementu grzewczego może spowodować uszkodzenie urządzenia, spięcie elektryczne lub pożar.
   Nie używaj grzejnika do suszenia prania. W wypadku jeśli element grzewczy nie żarzy się na czerwono, nie jest to równoznaczne z jego nie działaniem. Zawsze przed przystąpieniem do czyszczenia urządzenia odłącz je od źródła zasialania.
4. NIE WOLNO UŻYWAĆ urządzenia w miejscu przechowywania paliwa, farb, rozpuszczalników i innych łatwopalnych cieczy. NIE WOLNO zakrywać urządzenia by nie doszło do przegrzania pomieszczenia.
5. Zawsze odłączaj urządzenie od źródła zasilania kiedy nie jest używane. Nigdy nie odłączaj urządzenia chwytając kabel zasilający, zawsze wyłączaj poprzez wyciągnięcie wtyczki z gniazdka.
6. NIE WOLNO nakierowywać urządzenia na materiały tekstylne tj. zasłony, meble i inne elementy, które mogą zapalić się.

7. Zaleca się stosowanie szczególnych zasad bezpieczeństwa w miejscach gdzie przebywają dzieci i zwierzęta.
8. Nie używaj grzejnika z programatorem, timerem lub jakimkolwiek innym narzędziem do jego automatycznego uruchamiania ponieważ występuje ryzyko wywołania pożaru jeśli urządzenie jest zainstalowane niepoprawnie. Urządzenie nie powinno być umiejscowione bezpośrednio pod gniazdem zasilania.
9. Przednia kratka ma na celu zabezpieczenie elementu grzewczego. Nie można używać grzejnika z niezainstalowaną kratką chroniącą element grzewczy. Podczas pracy urządzenia przewód zasilający powinien być całkowicie rozwinięty.
10. Urządzenie może być używane przez dzieci powyżej 8 roku życia, osoby z upośledzoną sprawnością sensoryczną po uprzednim poinstruowaniu o zasadach używania grzejnika. Dzieci nie mogą bawić się urządzeniem. Ponadto dzieci nie mogą być odpowiedzialne za czyszczenie i konserwację urządzenia.
11. Jeśli kabel zasilający jest uszkodzony, powinien niezwłocznie zostać wymieniony przez autoryzowany serwis lub osobę posiadającą uprawnienia do jego wymiany.
12. UWAGA – Niektóre elementy urządzenia nagrzewają się podczas jego pracy i bezpośredni kontakt z nimi może spowodować poparzenia. Zaleca się zachowanie szczególnych zasad bezpieczeństwa, kiedy w pobliżu przebywają dzieci lub osoby z upośledzoną zdolnością ruchową i umysłową.
13. OSTRZEŻENIE: To urządzenie nie jest wyposażone w miernik aktualnej temperatury panującej w pomieszczeniu, w którym się znajduje. Nie należy używać grzejnika w pomieszczeniach o małej kubaturze, w których przebywają osoby niezdolne do samodzielnego opuszczenia pomieszczenia.

Przed użyciem

Grzejnik Warmwatcher został stworzony w celu ogrzewania powierzchni wewnętrznych i na zewnątrz z wykorzystaniem technologii włókien węglowych zarówno przez indywidualnych jak i komercyjnych klientów. Urządzenie może zostać wykorzystane tylko i wyłącznie na potrzeby wyżej określone potrzeby, zgodnie z zasadami określonymi w tej instrukcji.
Proszę uważnie zapoznać się z zasadami bezpieczeństwa użytkowania Warmwatcher przed użyciem. Nigdy nie zakrywać urządzenia podczas jego używania i upewnić się, że materiały łatwopalne (ubrania, zasłony) nie stykają się z elementem grzejnym urządzenia.

1. Jeśli występują nieprawidłowości w działaniu urządzenia, przeczytaj uważnie instrukcję obsługi, ze szczególnym uwzględnieniem sekcji poświęconej rozwiązywaniu problemów.
2. Jeśli nie jest możliwe rozpoznanie przyczyny awarii urządzenia skontaktuj się z Autoryzowanym Serwisem - patrz karta gwarancyjna.

Czyszczenie i konserwacja urządzenia

Przed przystąpieniem do czyszczenia urządzenia lub wymiany elementów grzejnych należy wyłączyć urządzenie, odłączyć od źródła zasilania i odczekać aż grzejnik ostygnie.
1. Do czyszczenia urządzenia należy użyć miękkiej suchej ściereczki by w pierwszej kolejności usunąć kurz.
2. Jeśli grzejnik jest bardzo brudny należy użyć wilgotnej szmatki i usunąć zabrudzenia, a następnie wytrzeć urządzenie do sucha. Nie należy używać żadnych silnych detergentów do czyszczenia urządzenia gdyż mogą uszkodzić grzejnik.
3. W okresie kiedy grzejnik nie jest używany przez dłuższy czas zaleca się wyczyszczenie go i zabezpieczenie pokrowcem, który jest dostępny u autoryzowanego dystrybutora (opcjonalnie).
4. Jeśli aluminiowy reflektor jest mocno zabrudzona należy użyć wilgotnej ściereczki do usunięcia zabrudzeń, a następnie wytrzeć go do sucha. ie należy używać żadnych silnych detergentów gdyż mogą uszkodzić grzejnik. Brudny reflektor obniża siłę grzania reflektora.

Dane techniczne

Numer modelu: UPH3000

MOC: 2600W-2800W 220-240V AC~50/60HZ

MOC GRZANIA: 2600W – 2800W

DŁUGOŚĆ KABLA: 1,9 m

WAGA BRUTTO: 10,5 kg WAGA NETTO: 7,4 kg

WYMIAR PRODUKTU: 127 cm x 19,5 cm x 18,8 cm

Produkt posiada certyfikat odporności na warunki atmosferyczne na poziomie IP 55. Grzejnik Warmwatcher został zaprojektowany tak by był odporny na obfity deszcz. Zaleca się nałożenie na urządzenie pokrowca w okresie , kiedy nie jest przez dłuższy czas używany. Jeśli pokrowiec nie znajduje się w zestawie – należy zapytać sprzedawcę.

Zawartość opakowania

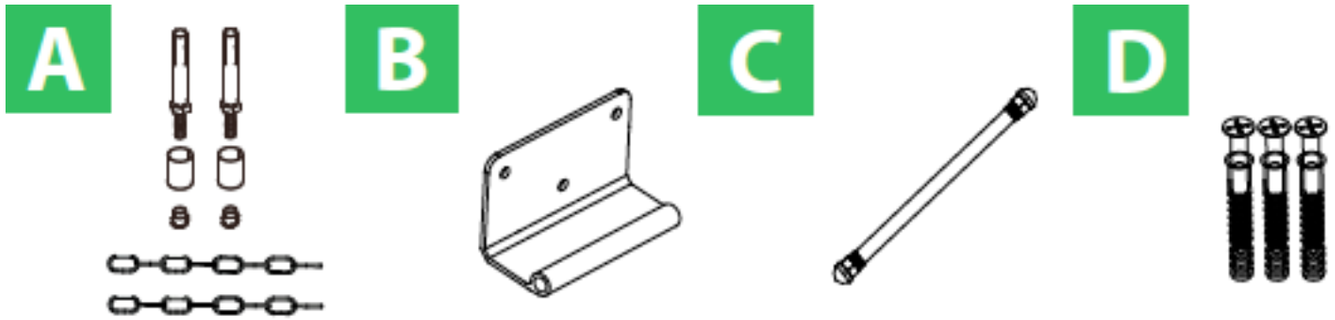

A-2 x kołki rozporowe do mocowania w suficie z łańcuchem do zawieszenia
B-1 x wspornik
C-1 x śruba osiowa i 2 x nakrętki
D-3 x kołki rozporowe do zawieszenia

E-1x Instrukcja obsługi

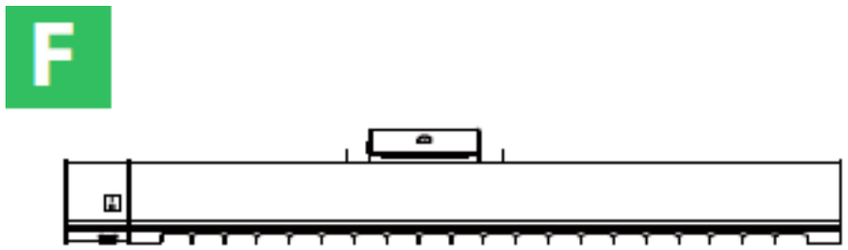

F-1x Grzejnik

G-1x Pilot zdalnego sterowania

Budowa urządzenia

PANEL STEROWANIA
Różne kolory lampek sygnalizują aktualny tryb pracy urządzenia

CZUJNIK PIR
TRYB PRACY EKO - Auto-wyłączanie grzejnika jeśli nie wyczuje ruchu w promieniu 4 m przez conajmniej 4 minuty.

ELEMENTY GRZEWCZE
Innowacyjna technologia polegająca na wykorzystaniu elementów grzewczych wykonanych z włókien węglowych.

ALUMINIOWA KRATOWNICA
Innowacyjna technologia polegająca na wykorzystaniu elementów grzewczych wykonanych z włókien węglowych.

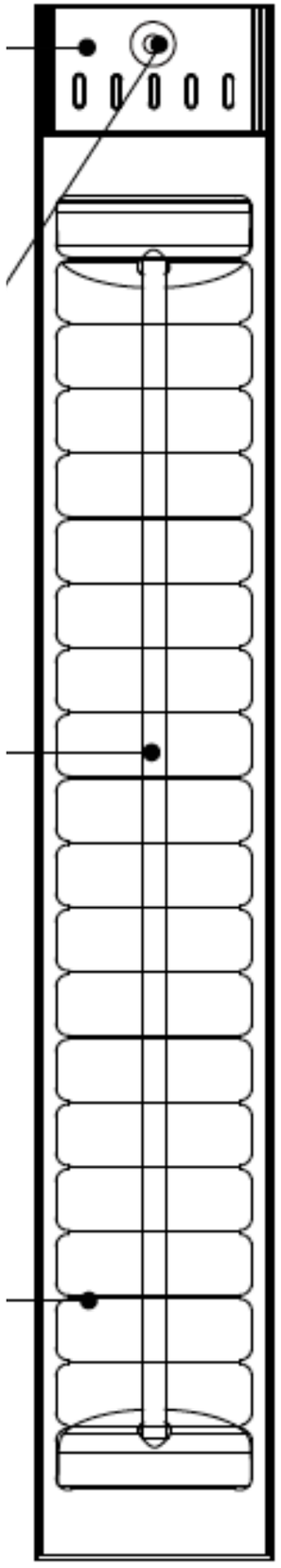

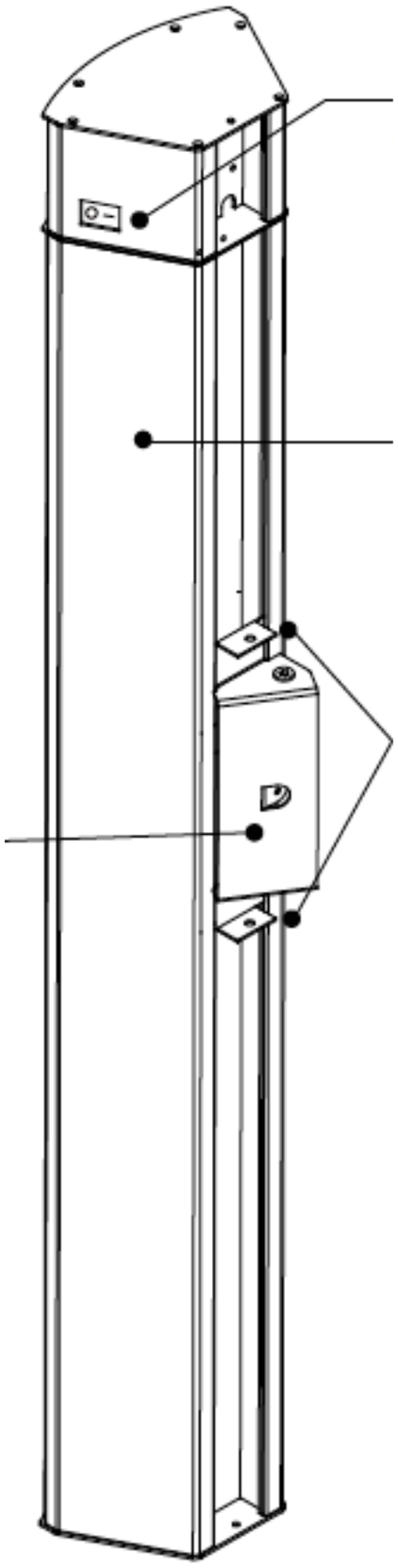

WŁĄCZNIK
Aktywuje pracę panelu sterowania i pilota zdalnego sterowania.

ALUMINIOWA OBUDOWA
Odporna na rdzę, zapewnia długotrwałą żywotność urządzenia.

WSPORNIK DO ZAMIESZCZENIA NA ŚCIANIE
W zestawie znajduje się wspornik ze śrubą do poziomego przymocowanie wysoko na ścianie.

IP55
Weatherproof design

Uranus

Panel sterowania

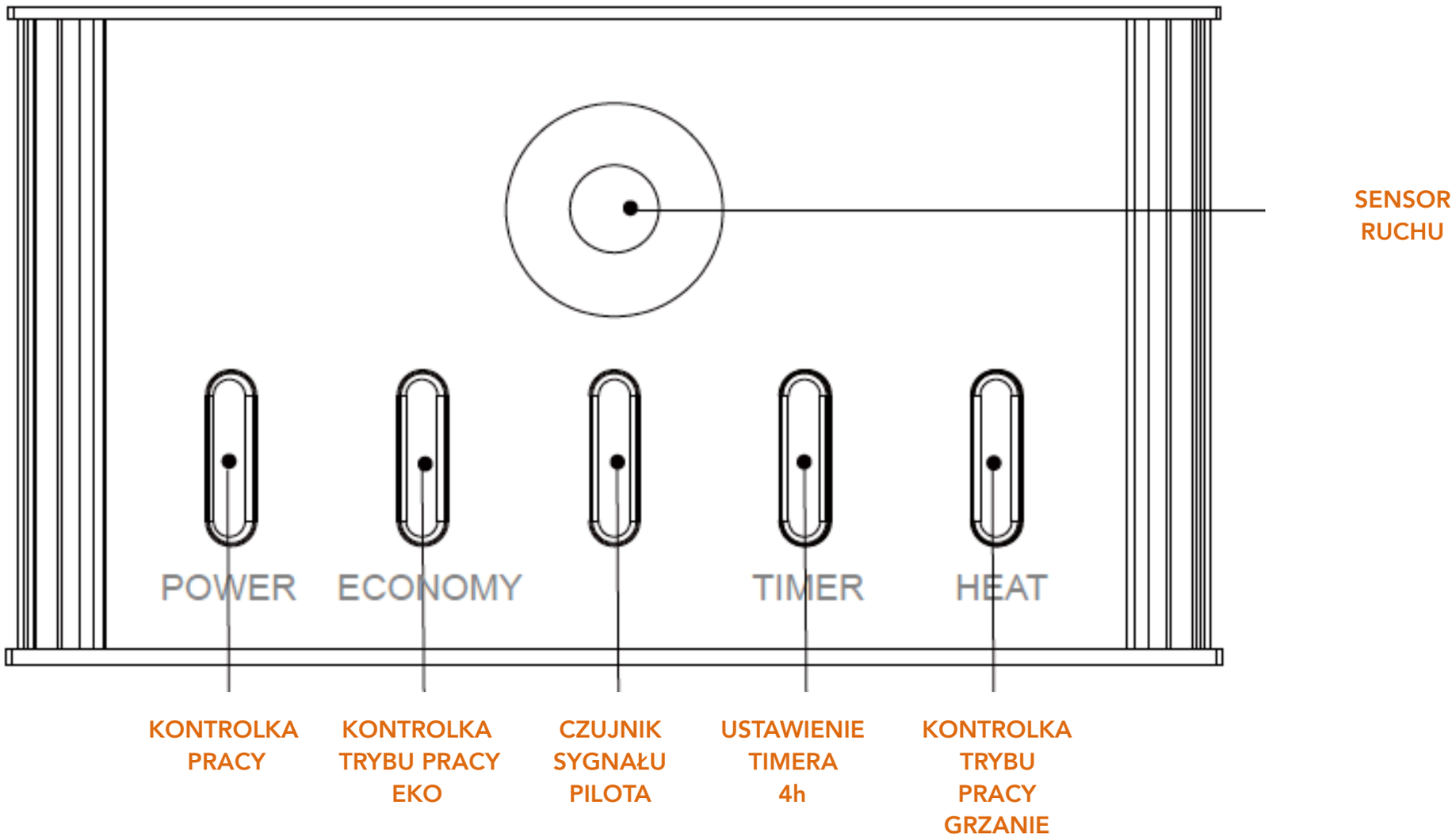

Pilot zdalnego sterowania

Aktywacja trybu pracy EKONOMICZNY (Sensor ruchu)

Aktywacja trybu pracy OGRZEWANIE

Aktywacja TIMERA (1/2/3/4 godziny). Ustawienie możliwe tylko podczas pracy urządzenia w trybie OGRZEWANIE.

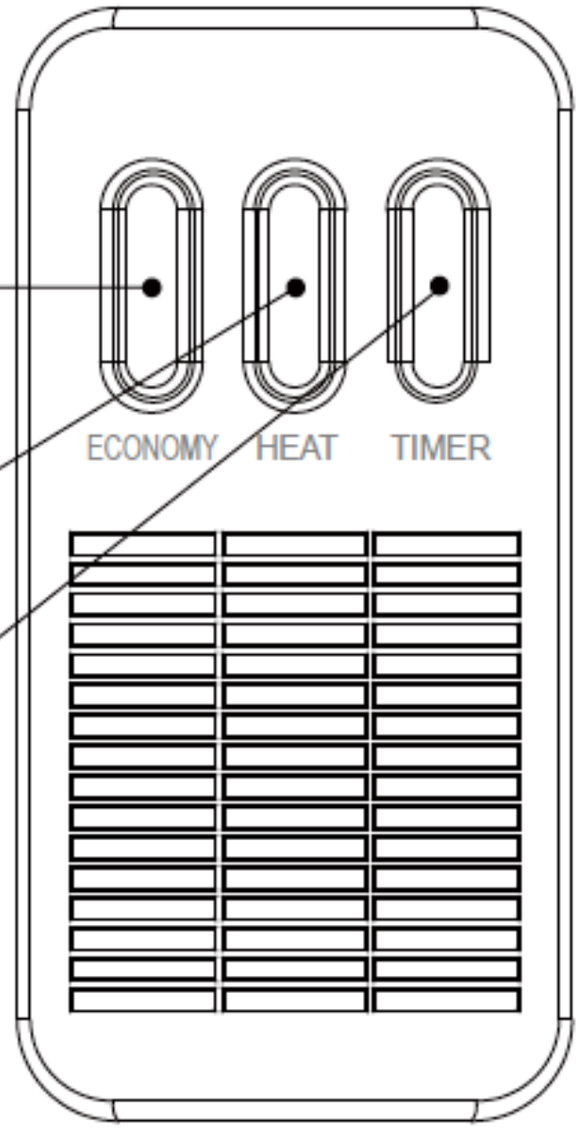

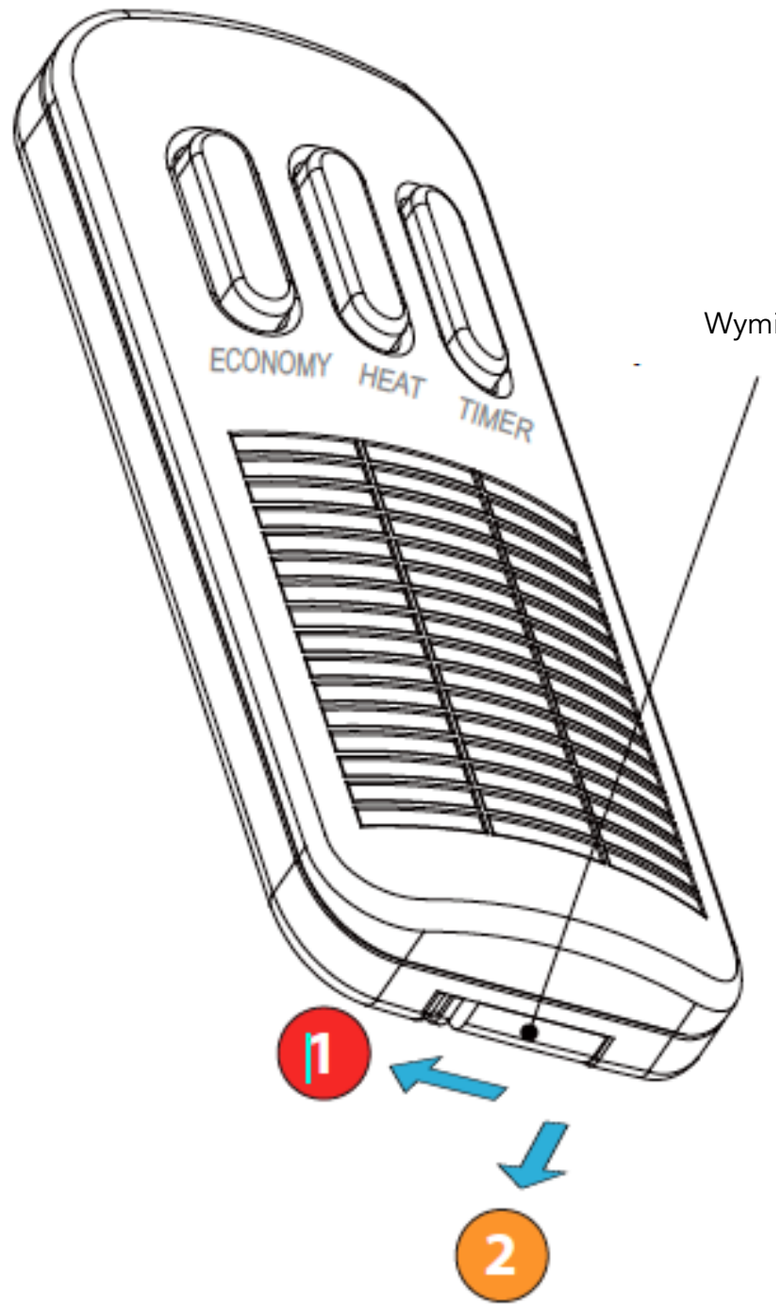

Wymienne baterie CR2032.

Aktywacja ustawień w urządzeniu możliwa jest **tylko i wyłącznie za pomocą pilota zdalnego sterowania.**
Zasięg pilota zdalnego sterowania wynosi 4m na otwartej przestrzeni.

Warmwatcher®

Uranus

Czujnik ruchu PIR

Aktywacja czujnika ruchu PIR oznacza, że czujnik zamieszczony na grzejniku monitoruje pole w promieniu 4 metrów i w wypadku braku ruchu przez więcej niż 4 minuty grzejnik wyłącza się.

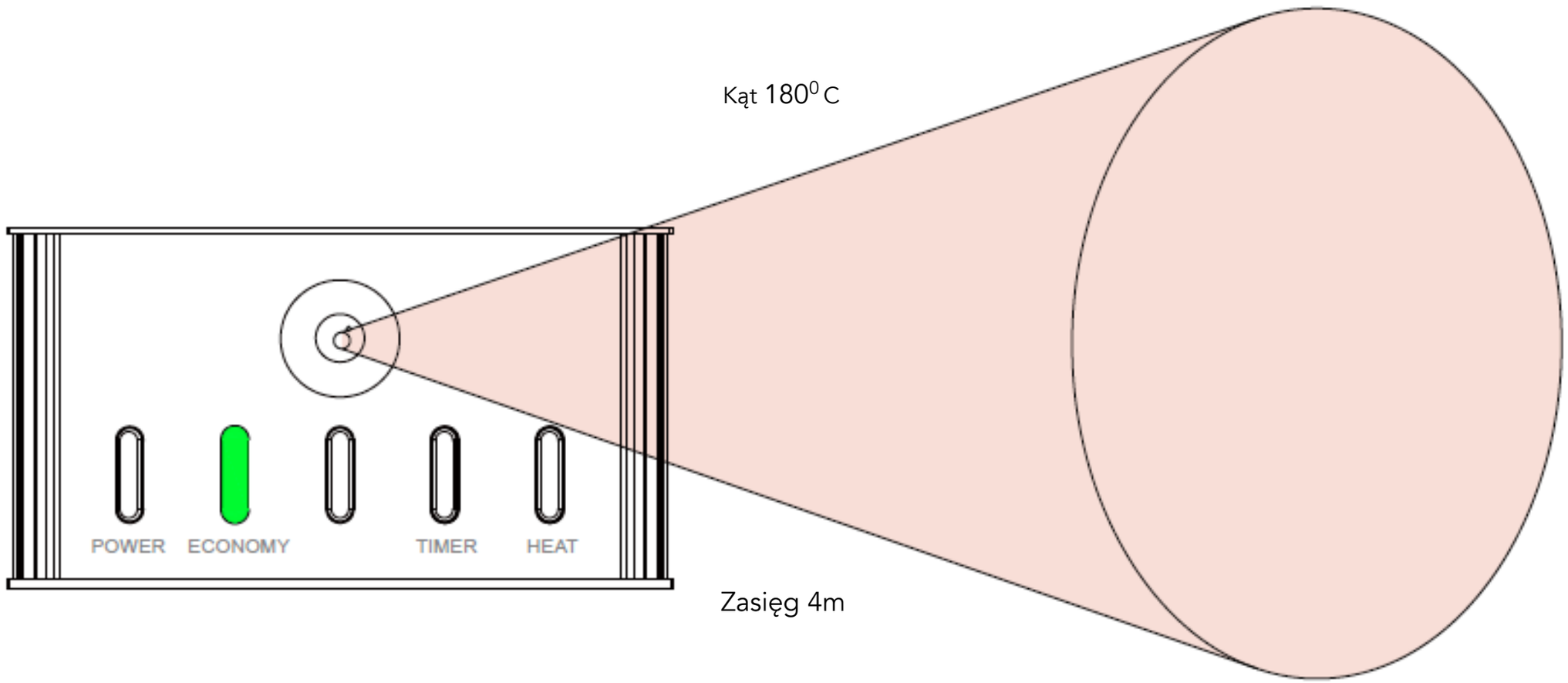

Instrukcje dotyczące montażu

Upewnij się, że urządzenie Uranus zostało zamontowane:

- Co najmniej 180 cm na podłogą,
- w odległości co najmniej 3 cm od sufitu,
- w odległości co najmniej 0,8 m po obu stronach urządzenia od przedmiotów w pobliżu.

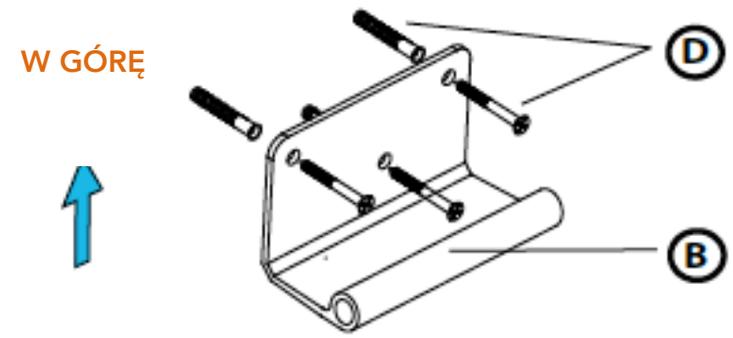

1. Użyj kołków rozporowych by przymocować do podłoża wspornik w pozycji poziomej jak na załączonym obrazku.
   Rekomendowana wysokość montażu:
   Celem zamontowania grzejnika Uranus na wysokości 180 – 350 cm nad podłogą, należy przymocować wspornik na ścianie na wysokości 204 – 347 cm.

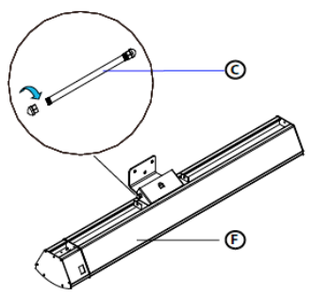

2. Użyj śruby osiowej do przymocowania grzejnika do wspornika jak na załączonym obrazku.

3. Obluzuj zacisk śruby osiowej i ustaw kąt nachylenia obudowy tak by uzyskać żądane pole działania grzejnika. Dokręć śrubę osiową by utrzymać pożądaną pozycję grzejnika. Upewnij się, że została zachowana odpowiednia odległość od innych obiektów.

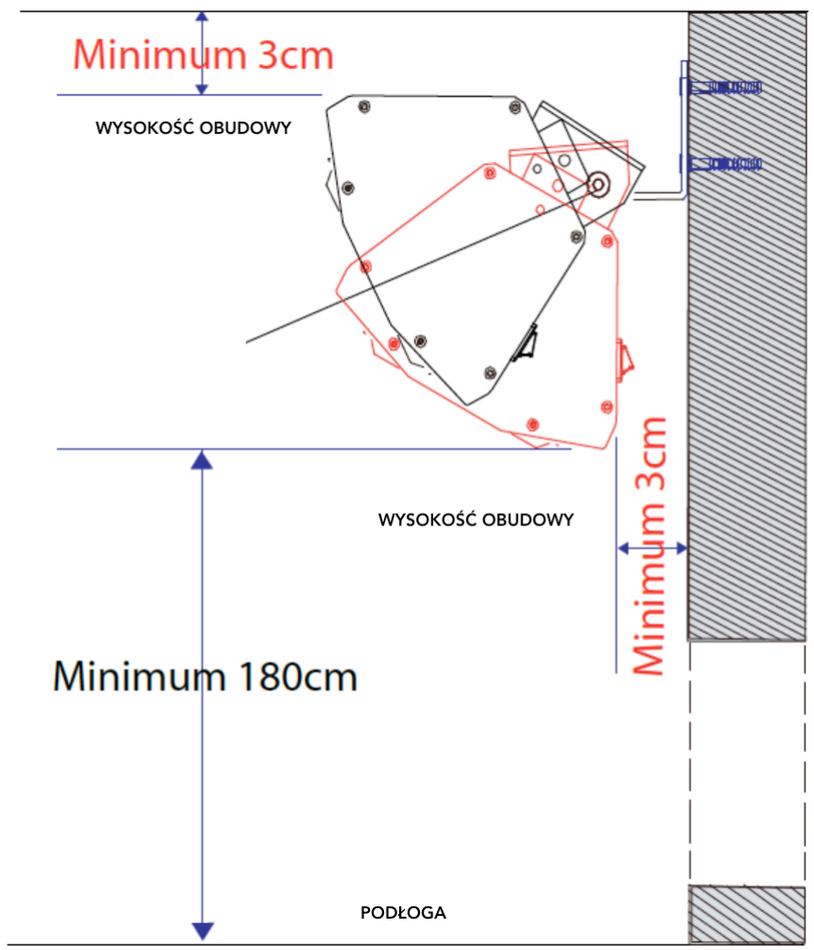

Instrukcje dotyczące montażu

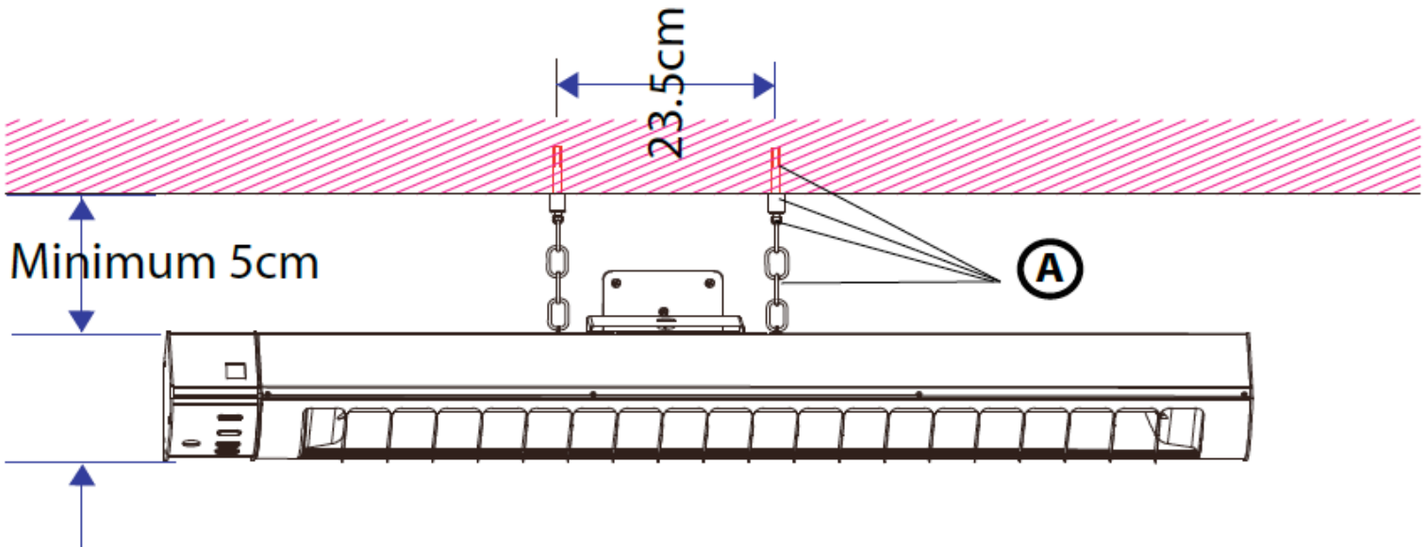

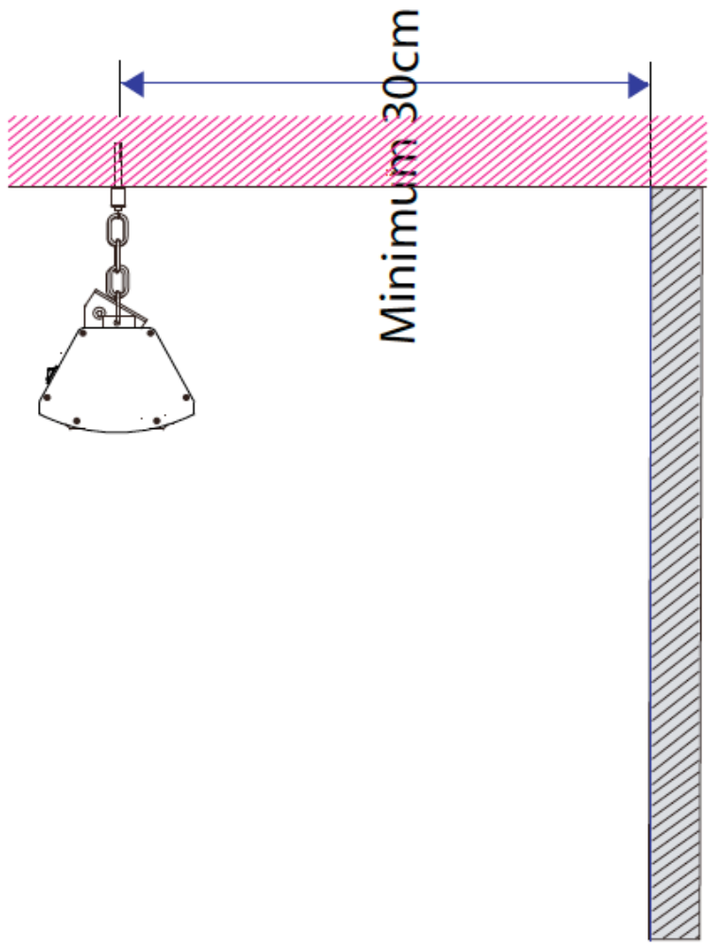

Minimalna odległość 180 cm.
(bezpieczna odległość)
Maksymalna odległość 400 cm.
(efektowana odległość)

Przymocuj haki do sufitu (A).
Zawieś grzejnik na łańcuszkach (F).

Upewnij się, że podczas montażu grzejnika Uranus zostały zachowane odpowiednie odległości.

PODŁOGA

Rozwiązywanie problemów

Problem	Przyczyna	Rozwiązanie
Grzejnik nie działa. NIEBIESKA lampka sygnalizująca tryb pracy ON na panelu sterowanie nie świeci się.	Urządzenie jest wyłączone	Włącz urządzenie.
	Brak zasilania	Sprawdź czy wtyczka została podłączona do gniazda, podłącz urządzenie do źródła zasialania.
	Aktywna funkcja zabezpieczenia przed przegrzaniem	Wyłącz urządzenie i odczekaj 30 minut do momentu, kiedy urządzenie zresetuje ustawienia. Należy kilkukrotnie powtórzyć czynność jeśli jego włączenie i wyłączenie nie nie przywraca urządzenia do pracy. Jeśli problem nie ustępuje skontaktuj się z autoryzowanym serwisem.
	Aktywny czujnik „Tip over“	Czujnik „Tip over“ zablokował się w pozycji OFF. Potrząśnij urządzeniem by odblokować czujnik. . Jeśli problem nie ustępuje skontaktuj się z autoryzowanym serwisem.
	Przewód zasilania jest uszkodzony	Oddaj urządzenie do autoryzowanego serwisu celem wymiany przewodu zasilającego.

Rozwiązywanie problemów

Problem	Przyczyna	Rozwiązanie
Elementy grzewcze nie nagrzewają się (Na panelu sterowania NIEBIESKI wskaźnik pracy urządzenia jest aktywny, CZERWONA lampka świeci się i wskazuje, że TRYB GRZANIA jest aktywny, jednakże elementy grzewcze są zimne)	Uszkodzenie elementów grzewczych/ Aktywna funkcja zabezpieczenia przed przegrzaniem	W pierwszej kolejności postępuj zgodnie z poniższymi wskazówkami by upewnić się, że występuje problem w pracy urządzenia. 1. Wciśnij przycisk aktywujący tryb pracy OGRZEWANIE- sprawdź czy element grzewczy nagrzewa się. 2. Jeśli element grzewczy nie nagrzewa się – sprawdź czy CZERWONA lampka na panelu sterowania świeci się. Jeśli CZERWONA lampka świeci się element grzewczy przepalił się – należy wymienić go na nowy. Jeśli CZERWONA lampka nie świeci się, odczekaj 30 minut do czasu, aż urządzenie wyzeruje wszystkie ustawione funkcje. Włącz grzejnik ponownie. Jeśli problem nie ustępuje skontaktuj się z autoryzowanym punktem serwisowym- dane kontaktowe znajdują się w karcie gwaranyjnej. W urządzeniu Warmwatcher zostały zastosowane uninkalne elementy grzewcze wykonane z włókien węglowych. Wyeminne tuby grzewcze są dostępne u autoryzowanego dystrybutora – patrz karta gwarancyjna.
Panel zdalnego sterowania nie działa	Wyczerpana bateria	Upewnij się, że pilot wysyła sygnał (czerwony wskaźnik). Jeśli pilot jest nieaktywny należy wymienić baterie (CR2025).

Rozwiązywanie problemów

Problem	Przyczyna	Rozwiązanie
CZERWONA LAMPKA MIGA	Sygnał o nieprawidłowości w działaniu urządzenia	W przypadku, kiedy CZERWONA lampka na panelu kontrolnym urządzenia miga, występuje problem w działaniu urządzenia. Natychmiast należy wyłączyć urządzenie, odczekać 30 min do czasu kiedy urządzenie wyzeruje dotychczasowe ustawienia i
Funkcja pracy w trybie EKONOMICZNYM nieaktywna (Na panelu sterowania ZIELONA kontrolka nie świeci się)	Tryb pracy OGRZEWANIE jest aktywny	Funkcja pracy w trybie EKONOMICZNYM działa tylko w momencie jeśli tryb pracy OGRZEWANIE nie jest włączony.
	Uszkodzenie czujnika PIR	Skontaktuj się z autoryzowanym serwisem.
Pilot zdalnego sterowania nie działa	Wyładowana bateria	Upewnij się, że CZEROWNA lampka zasilania na pilocie zdalnego sterowania świeci się. Jeśli lampka jest nieaktywna należy wymienić baterie (CR2032/CR2025). Dokonaj wymiany baterii zgodnie ze wskazówkami na stronie 4.

Dystrybutor:

HB Polska Sp. z o.o.
ul. Julianowska 37A
05-500 Piaseczno
tel.: + 48 22 736 48 00
fax: + 48 22 736 48 10
e-mail: bok@hbpolska.com.pl

www.hbpolska.com.pl